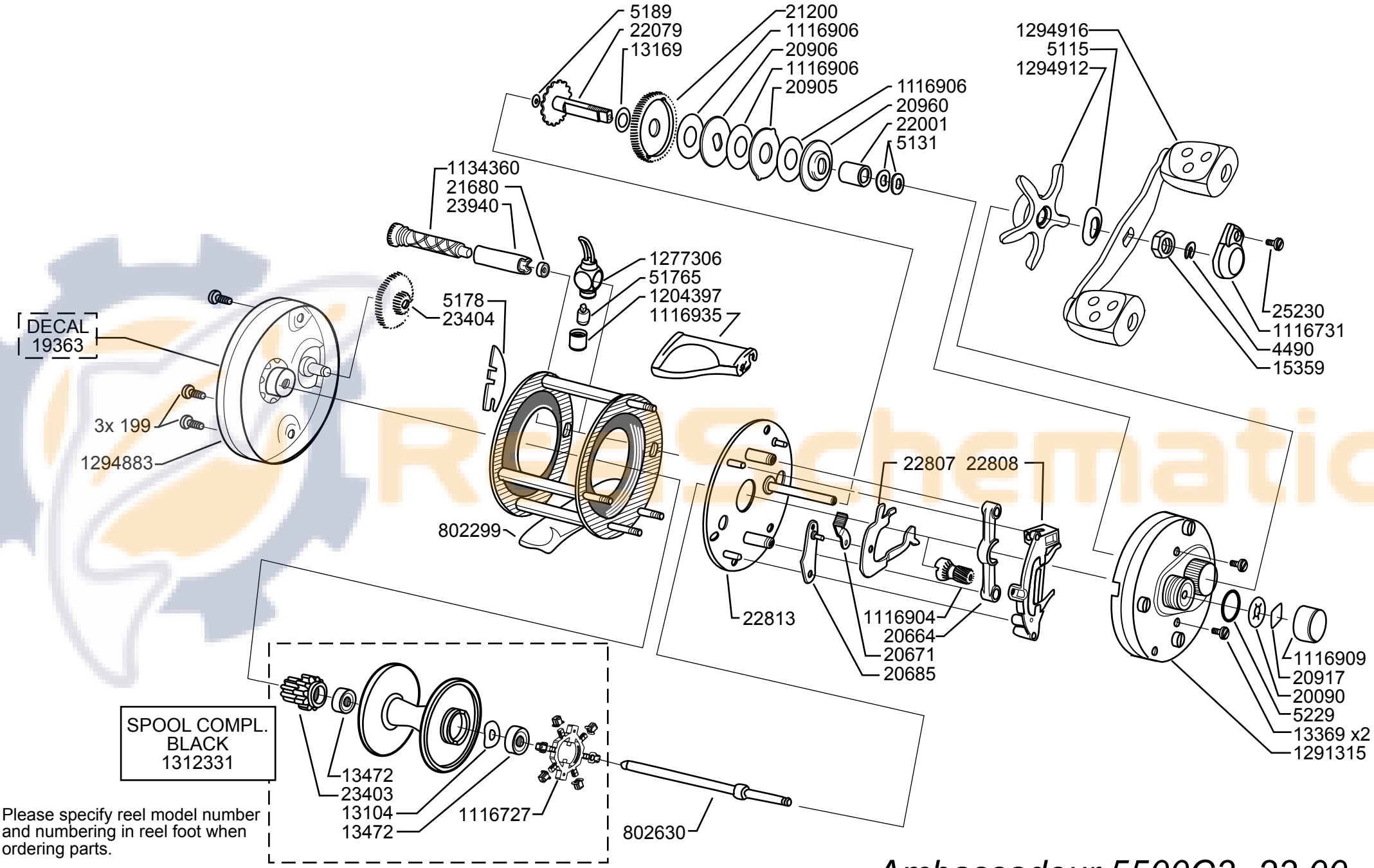

Please specify reel model number and numbering in reel foot when ordering parts.

Vid beställning av reservdelar bör alltid rulltyp och nummer-beteckning under rullfoten anges

Ambassadeur 5500C3 23 00

1292720 Steel Grey/Black

34-13022-0